Agora - cabine de réunion descriptif technique

.mdd

.mdd, créée en 1993 à Sępólno Krajeńskie en Pologne, est d'abord une histoire d'amitié entre Jaroslaw DABROWSKI et Zbigniew MATTYA.

Depuis l'origine, nous souhaitons incarner un modèle d'entreprise où l'humain est la première des préoccupations. Nous considérons que l'épanouissement personnel de chaque membre de notre équipe, est la clé de notre succès. Garder comme piliers des valeurs familiales participe à ce projet.
Nous créons du mobilier répondant aux besoins spécifiques des espaces de travail. Pour vous permettre de favoriser le travail collaboratif, la créativité et les échanges dans l'entreprise, nous vous proposons un mobilier design, conçu PAR et POUR l'homme. Grâce à notre politique de réinvestissement constant dans l'outil de production nous disposons d'un parc de machines modernes, permettant une fabrication de qualité. Citoyens du monde, nous agissons aujourd'hui en pensant aux générations de demain. Ainsi nous utilisons des matériaux au taux de recyclabilité proche de 95%.

Le monde du travail est en mutation constante. Nous veillons, et collaborons avec des designers et nos clients, pour anticiper et être toujours au plus près du besoin.

Informations générales :

Garantie :
Produits .mdd - **5 ans.**
Composants électriques et tissus - **2 ans.**

Tissus - certifié :

Mélaminé - certifié :

Montage :
livrée en pièces détachées

Emballage :
film mousse

Composition des matériaux *:

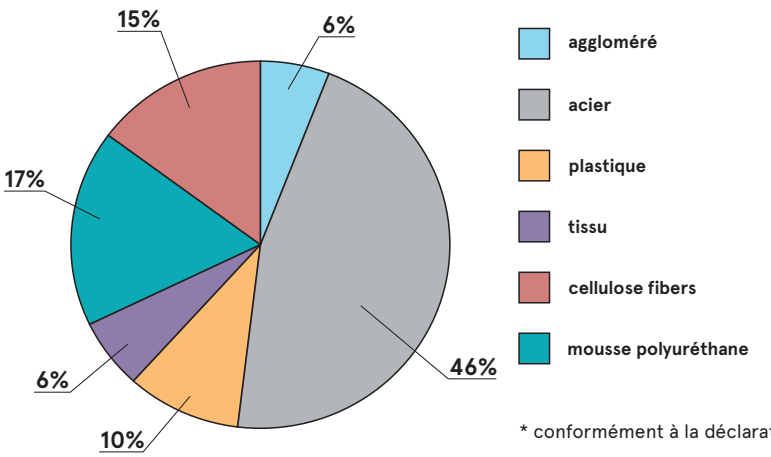

* conformément à la déclaration EPD

Recyclabilité **
Recyclable: 100% - Sous-cyclable: 0%

Contenu recyclé
34%

Empreinte carbone Co2
31,1 kg

** valeurs moyennes pour un représentant du groupe ; les valeurs peuvent varier d'une référence à l'autre

Agora - cabine de réunion

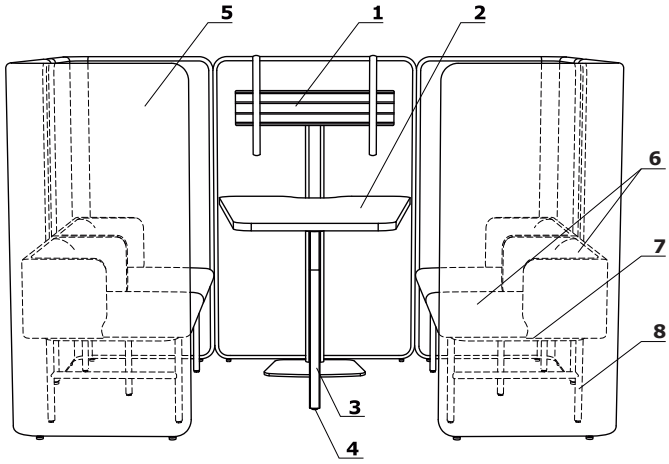

1. **Support TV -** acier, taille max. 32-70", poids max. 50 kg ; équipé d'un cache-câbles
2. **Plateau -** mélaminé 28 mm, chants ABS
3. **Pied en bois de frêne naturel -** vernis transparent, profil 40 × 40 mm, avec éléments en métal finition poudre époxy, espace entre le plateau et le cadre de 10 mm
4. **Vérins de réglage -** course de 10mm
5. **Cloison -** structure en bois, tapissée
6. **Assise, dossier -** mousse injectée d'une densité de 52 kg/m3, tapissée
7. **Structure -** Ø25 mm, épaisseur 1,5 mm; peinture poudre époxy
8. **Pieds -** sur patins en polypropylène de couleur assorti au piétement

Dimensions - cabine de réunion

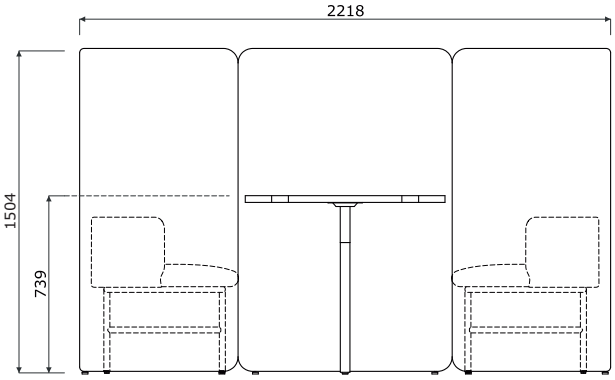

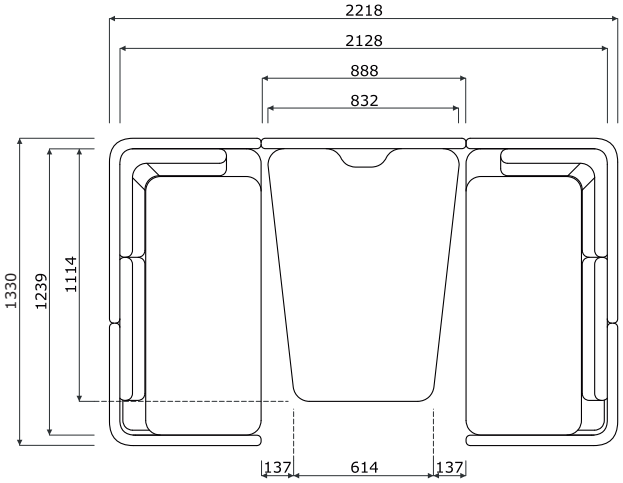

Dimensions - support TV

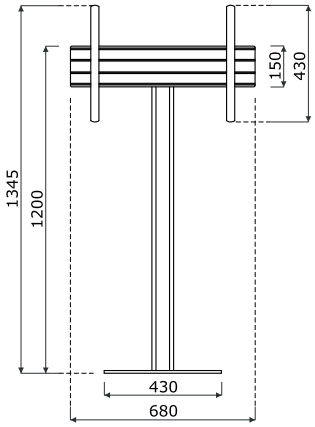

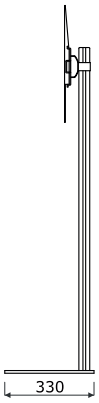

Agora - cabine de réunion *

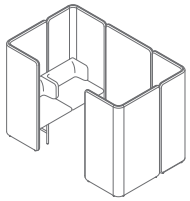

AR08B
2218 / 1330 / 1504
224.07 kg

* Dimensions exprimées en millimètre : Largeur x Profondeur x Hauteur

Assie, cloison

Tissu Medley - Tarif Groupe II

M-68005 Olive foncée

M-66008 Gris

M-64019 Rouge

M-63064 Rose

M-60999 Noir

M-61189 Beige

M-60003 Gris clair

M-62054 Moutarde

M-62002 Jaune

M-66010 Bleu

M-65011 Gris-violet

M-63017 Rouille

M-67006 Bleu clair

Données techniques :

Composition	polyester 100%
Poids du tissu	510 g/lm (16.45 oz/lin.yd.)
Résistance à l'abrasion	BS EN ISO 12947-2, 75,000 Martindale
Résistance au boulochage	scale 1-5, max. 5, EN ISO 12945-2 (4)
Tenue à la lumière	scale 1-8, max. 8, EN ISO 105-B02 (5-7)
Résistance au frottement	scale 1-5, max. 5, EN ISO 105x12 (humide/sec (4-5/4-5)
Absorption acoustique	ISO 354
Normes au feu	BS EN 1021-1 (cigarette) BS 476 Class 2 Class Uno UNI 9174 - UNI 8457 CA TB 117-2013 ASTM E 84 Class I

Tissu Atlantic * - Tarif Groupe II

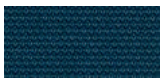
A-67043 Bleu vert foncé

A-67030 Aigue marine

A-60141 Gris clair

A-60011 Gris

A-66064 Bleu marine

A-65037 Violet

A-62048 Olive

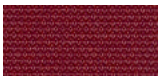
A-64089 Rouge

A-61078 Beige

A-60025 Graphite

Données techniques :

Composition	polyester 100%
Poids du tissu	530 g/lm (17.09 oz/lin.yd.)
Résistance à l'abrasion	BS EN ISO 12947-2, 110,000 Martindale
Résistance au boulochage	scale 1-5, max. 5, EN ISO 12945-2 (4-5)
Tenue à la lumière	scale 1-8, max. 8, EN ISO 105-B02 (5-7)
Résistance au frottement	scale 1-5, max. 5, EN ISO 105x12 (humide/sec (4-5/4-5)
Normes au feu	CA TB 117-2013 ASTM E 84 Class I BS EN 1021-2 (allumette) BS EN 1021-1 (cigarette)

Tissu Vita - Tarif Groupe II

V-01 Gris clair

V-02 Beige

V-03 Jaune

V-04 Gris

V-07 Gris foncé

V-09 Olive

V-10 Gris marron

V-11 Rouille

V-12 Noir

V-13 Chocolat

V-18 Aigue marine

V-19 Bleu

V-29 Vert foncé

Données techniques :

Composition	Surface: 98,5% PVC, 1,5% PU Couche Intérieure: 50% polyester, 50% Coton
Poids du tissu	850g/m2 ± 10% (1190G/lin. m ± 10%)
Résistance à l'abrasion	BS EN ISO 5470-2, 100,000 Martindale
Tenue à la lumière	6 (ISO 105 - B02)
Résistance au frottement	humide: 4, sec: 4 (ISO 105 - X12)
Normes au feu	BS EN 1021 - (cigarette) BS EN 1021 - 2 (allumette) BS 5852 - (Ignition Source) BS 7176 - (Medium Hazard)
Résistance à la flexion	BS EN ISO 7854 - Method B, 400.000 Flexing cycles
Traitementanti-microbien / antibactèrien	AATCC 147

***** Il est possible de commander l'ensemble des références Atlantic de l'offre Gabriel (hors standard .mdd), sous un délai de 8 semaines

Tissu Charles * - Tarif Groupe II

C-01 Noir
C-05 Gris
C-06 Beige
C-14 Marron
C-18 Rouille
C-21 Rouge
C-30 Rose
C-31 Marsala
C-32 Bleu foncé
C-35 Bleu
C-41 Jaune
C-44 Olive
C-45 Vert

Données techniques :

Composition	100% polyester
Poids du tissu	433g/m2
Résistance à l'abrasion	90,000 cycles de martindale (EN ISO 12947-2)
Résistance au boulochage	EN ISO 12945-2, 5
Tenue à la lumière	EN ISO 105-B02, 5
Résistance au frottement	sec: 4-5, humide: 4-5,EN ISO 105x12
Normes au feu	EN 1021, 1

Tissu Mica - Tarif Groupe II

MC-01 Rose
MC-02 Rouge
MC-03 Rouge foncé
MC-04 Bleu marine
MC-05 Bleu
MC-06 Aigue marine
MC-07 Vert bouteille
MC-08 Vert
MC-09 Olive
MC-10 Olive clair
MC-11 Moutarde
MC-12 Jaune
MC-13 Beige
MC-14 Gris clair
MC-15 Gris
MC-16 Graphite
MC-17 Bleu clair
MC-18 Menthe
MC-19 Bordeaux

Données techniques :

Composition	polyester recyclé post-consommation 97%, polyester 3%
Poids du tissu	305g/lm
Résistance à l'abrasion	60,000 frotte la martindale (EN ISO 12947-2)
Résistance au boulochage	échelle 1-5, max. 5 - EN ISO 12945-2, 4-5
Tenue à la lumière	échelle 1-8, max. 8 - EN ISO 105-B02, 5-8
Résistance au frottement	sec: 4-5, humide: 4-5, échelle 1-5, max. 5 - EN ISO 105x12
Normes au feu	CA TB 117-2013 ASTM E 84 Classe I Cigarette BS EN 1021-1 Correspondance BS EN 1021-2 BS 476 partie 7 classe I

* Il est possible de commander l'ensemble des références Charles de l'offre Dekoma (hors standard .mdd), en délai de livraison standard

Tissu Go Check - Tarif Groupe II

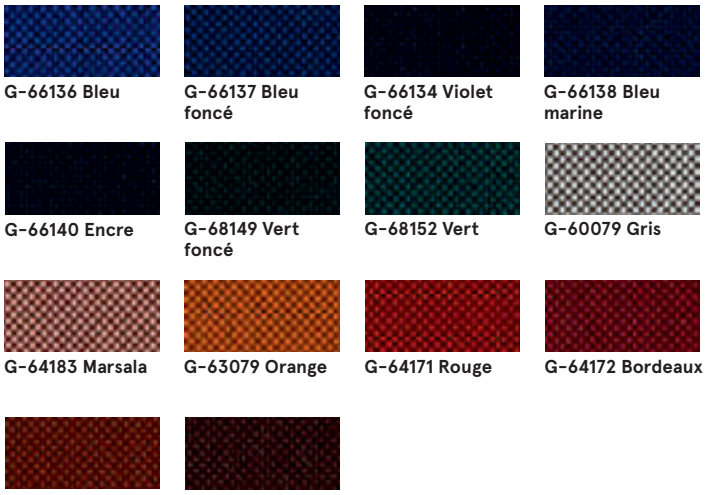

G-66136 Bleu
G-66137 Bleu foncé
G-66134 Violet foncé
G-66138 Bleu marine
G-66140 Encre
G-68149 Vert foncé
G-68152 Vert
G-60079 Gris
G-64183 Marsala
G-63079 Orange
G-64171 Rouge
G-64172 Bordeaux
G-61144 Marron
G-61145 Marron foncé

Données techniques :

Composition	100% Trevira CS
Poids du tissu	435g/lm
Résistance à l'abrasion	80,000 frotte la martindale (EN ISO 12947-2)
Résistance au boulochage	échelle 1-5, max. 5 - EN ISO 12945-2, 5
Tenue à la lumière	échelle 1-8, max. 8 - EN ISO 105-B02, 5-8
Résistance au frottement	sec: 4-5, humide: 4-5, échelle 1-5, max. 5 - EN ISO 105x12
Normes au feu	BS EN 1021 1 & 2 Cigarette et Match Cigarette BS EN 1021-1 BS 5852 Berceau 5 BS 7176 Risque moyen DIN 4102 - B1 NFP 92-503 / 504/505 M1 ÖNORM A3800-B1-B3825-Q1 Royaume-Uni Classe Uno UNI 9175 Classe 1 I EMME FAR / JAR 25.853 (a) (i) (ii) CA TB 117-2013 DIN EN 13501-1 B-s1, d0 AM 18 - NF D 60-013- (uniquement pour tissu)

Tissu Xtreme - Tarif Groupe III

XR026 Bleu marine
XR009 Noir
XR420 Olive
XR081 Gris foncé
XR094 Gris
XR108 Beige
YS071 Marron clair
YS030 Bordeaux
YS076 Orange
YS072 Jaune
YS045 Vert
YS100 Bleu

Données techniques :

Composition	100% Trevira Clame (CS) 100% Recykling (YS) Polyester retardateur de flamme. Teintures non métalliques.
Poids du tissu	310 g/m2 ±5% (435g/lin.m ±5%)
Résistance à l'abrasion	60,000 Martindale (CS) 100,000 Martindale (YS)
Tenue à la lumière	6 (ISO 105 - B02)
Résistance au frottement	Humide: 4, Sec: 4 (ISO 105 - X12)
Normes au feu	EN 1021 - 1 (cigarette), EN 1021 - 2 (allumette) BS 7176 Low Hazard, NF P92-507 M1, DIN 4102 B1, UNI 9175 Klasa 1 IM, UNI 8456, UNI 9174 & UNI 9177 Classe Uno, ÖNORM B 3825 & A 3800-1 NF D 60-013

Tissu Synergy - Tafir Groupe III

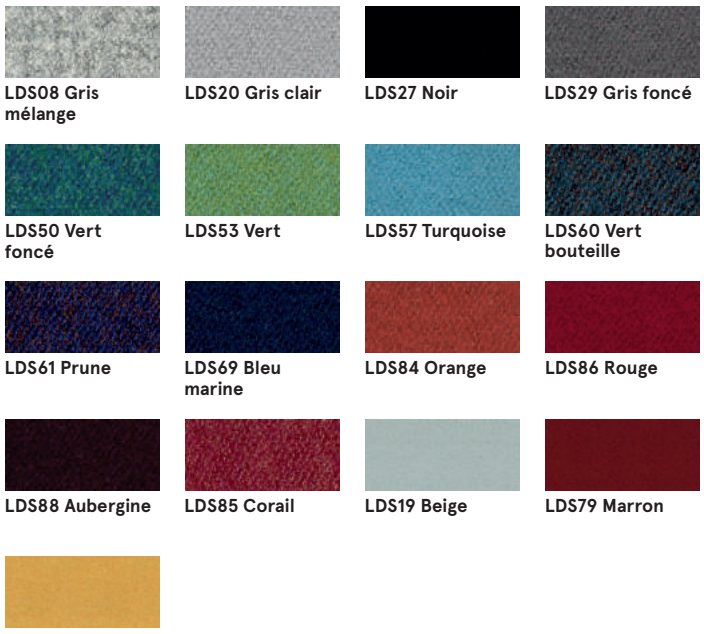

LDS08 Gris mélange
LDS20 Gris clair
LDS27 Noir
LDS29 Gris foncé
LDS50 Vert foncé
LDS53 Vert
LDS57 Turquoise
LDS60 Vert bouteille
LDS61 Prune
LDS69 Bleu marine
LDS84 Orange
LDS86 Rouge
LDS88 Aubergine
LDS85 Corail
LDS19 Beige
LDS79 Marron
LDS44 Jaune orangé

Données techniques :

Composition	95% Laine Vierge, 5% Polyamide
Poids du tissu	400g/m2 ±5% (560 g/lin.m ±5%)
Résistance à l'abrasion	Certificat indépendant ≥100,000 Martindale
Tenue à la lumière	5 (ISO 105 - B02)
Résistance au frottement	ISO 105 - X12 - humide: 4, sec: 4
Normes au feu	EN 1021 - 1 (cigarette), EN 1021 - 2 (allumette), BS 7176 Faible danger, UNI 9175 Classe 1 IM, ÖNORM B 3825 & A 3800-1

Tissu Silvertex - Tarif Groupe II

Il est possible de commander l'ensemble des références Silvertex de l'offre Spradling, délai standard mdd.

Données techniques :

Composition	couche supérieure : 100% vinyleĕupport : 100% polyester Hi-Loft ZTM
Poids du tissu	685 gr/m2
Résistance à l'abrasion	>300,000 tours Martindale
Résistance UV	>= 7 (1000 heures, DIN 54004 / NTC 1479 - laine bleue)
Temp. extrêmes	-23°C
Réaction au feu	NF P 92-503 / M2 EN 1021, Part 1&2 DIN 4102 B2 ÖNORM B 3825, Gruppe I - Schwerbrennbares Verhalten ÖNORM A 3800, Teil I, Qualmbildungsklasse QI - schwachqualmend IMO Res. MSC.307 (88) (2010 FTP Code) Annex I Part 8 (MED) Marine Equipment Directive in its current valid version UNI 91 75 (1987) / UNI 9175/FAI (1994) Classe I.IM (uno I EMME) UNE 23.727-90 IR /M2 EN 71-2: 2006+AI: 2007 Safety of Toys - Part 2: Flammability ECE R I I 8 (replaces Directiveę 95/28/EC) FMVSS 302 FAR 25/853
Revêtement protecteur	Protection Antimicrobienne, Protection Anti

Tissu Atlas - Tarif Groupe IV

AS-531 Orange

AS-501 Rose

AS-651 Rouge

AS-681 Bordeaux

AS-391 Marron

AS-781 Bleu marine

AS-161 Gris foncé

AS-111 Gris clair

AS-971 Vert clair

AS-981 Vert foncé

Données techniques :

Composition	90% laine vierge, 10% nylon
Poids du tissu	286g/m2, 400g/ml
Résistance à l'abrasion	100,000 tours Martindale, EN ISO 12947
Tenue à la lumière	ISO 105 B02: 6-7
Résistance au frottement	ISO 105-X12:2001, (humide/sec) 4-5/4-5
Normes au feu	BS EN 1021-2 Match,BS EN 1021-1 Cigarette, BS 5 5852 Crib 5, BS 5852 ignition source 3, BS 5852 Part 1, NF D 60 013, UNI 9175 1IM, US Cal. Bull. 117-2013

Tissu Field2 - Tarif Groupe IV

FD-463 Jaune orangé

FD-963 Vert

FD-123 Beige

FD-132 Gris

FD-142 Graphite

FD-662 Rouge

FD-673 Bleu -rouge

FD-782 Bleu marine

FD-693 Bordeaux

FD-192 Noire

Données techniques :

Composition	100% Trevira CS
Poids du tissu	321g/m2, 450g/ml
Résistance à l'abrasion	100,000 tours Martindale, EN ISO 12947
Tenue à la lumière	ISO 105 B02: 5-7
Normes au feu	BS EN 1021-2 Match,BS EN 1021-1 Cigarette, BS 5 5852 Crib 5, DIN 4102 B1 FAR 25.853, UNI 9177 classe 1, US Cal. Bull. 117-2013

Cuir - Tarif Groupe IV

L01 Noir

L02 Vert foncé

L03 Bleu marine

L04 Marron clair

L05 Marron foncé

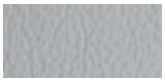
L06 Gris

L07 Beige

Données techniques :

Matériau	Type de cuir - cuir fleur corrigée Type de finition - cuir pigmenté
Résistance des couleurs au frottement	Sec : 500 cycles - min. indice 4 échelle de gris Humide : 250 cycles - min. indice 4 échelle de gris UNI EN ISO 11640
Résistance des couleurs à la lumière	min. indice 4 échelle de gris UNI ISO 105-802
Réaction au feu	non inflammable selon norme UNI EN 1021-1-2006 BS EN 1021-1-2006

Base

M016 Blanc perle semi-mat RAL1013

M115 Noir semi-mat RAL9005

Plateau

08 Noir

26 Aluminium satiné

31 Chêne canadien

39 Bouleau clair

64 Cacao

67 Blanc pastel

106 Noyer

154 Anthracite

167 Chêne gris

168 Chêne naturel

169 Chêne miel

170 Acacia

171 Noyer foncé

Éléments en métal

M009 Aluminium semi-mat RAL9006

M015 Blanc semi-mat RAL9010

M154 Anthracite semi-mat RAL7043

M115 Noir semi-mat RAL9005

Pietement - pied en bois

Frêne naturel *

*** la couleur des pieds du bureau peut varier du fait qu'ils sont en bois naturel**

Support TV

Noir